optris® CT 1M/2M

高精度赤外線非接触温度センサー
測定温度範囲：250～2200℃

特徴

- 検出波長 1.0μm と 1.6μm の短波長帯域により、光沢金属、二次金属加工、金属酸化物、セラミック材などの物体をガラス越しでの温度測定が可能
- 短波長帯域 1.0μm と 1.6μm は測定時の放射率誤差を最小にし、高精度測定が可能
- 小型サイズ(D)14 X (L)28mm のセンシングヘッドはどこの取付場所にも適しており、冷却せずに周囲温度 125℃まで使用可能
- 測定温度範囲 250～2200℃で、スポットサイズは 1.8mm、応答時間 1ms で高速

一般仕様

耐水性	IP65(NEMA-4)
動作環境温度	センシングヘッド：-20～100℃(1M) :-20～125℃(2M) エレクトロニクス部:0～85℃
保存温度	センシングヘッド：-40～100℃(1M) ：-40～125℃(2M) エレクトロニクス部:-40～85℃
相対湿度	10～95%（結露なきこと）
耐振性	IEC 68-2-6：3G, 11-200Hz (角度問わず)
耐衝撃性	IEC 68-2-27：50G, 11ms (角度問わず)
重量	センシングヘッド：40 g エレクトロニクス部：420 g

電気的仕様

アナログ出力	0/4～20mA, 0-5/10V, サーモカプルJ,K, アラーム
出力/アラーム	24V/50mA (オープンコレクター)
オプション	リレー： 2 X 60V DC/42V AC_{eff}/0.4A;光絶縁
デジタル出力（オプション）	USB, RS232, RS485, CAN, プロフィバスDP, イーサネット
出力インピーダンス	mA max, 500Ω (8-36V DC) mV min. 100KΩ 負荷インピーダンス サーモカプル20Ω
入力	外部放射率調整、周囲温度補償、 トリガーのプログラム機能入力 (ホールド機能リセット)
ケーブル長さ	3m(標準), 8m, 15m
消費電力	最大100mA
電源	8-36V DC

測定仕様

測定温度範囲 (プログラミングキー又はソフトウェアで調整可能)	485～1050℃(1ML) 650～1800℃(1MH) 800～2200℃(1MH1) 250～800℃(2ML) 385～1600℃(2MH) 490～2000℃(2MH1)
検出波長	1.0μm(1M) / 1.6μm(2M)
光学分解能 (90%エネルギー)	40:1(2.7mmΦ110mm) 1ML/2ML
	75:1(1.5mmΦ110mm) 1MH/1MH1/2MH/2MH1
システム測定精度[1)] (環境温度23±5℃)	±(読取値0.3%の+2℃)
再現性 (環境温度23±5℃)	±(読取値0.1%の+1℃)
温度分解能	0.1K
応答時間(90%)[2)]	1ms
放射率/ゲイン	0.100～1.100 （プログラミングキー又はソフトウェアで調整可能）
透過率/ゲイン	0.100～1.100 （プログラミングキー又はソフトウェアで調整可能）
信号処理 （各パラメーターはプログラミングキー又はソフトウェアで調整可能）	ピークホールド･バレーホールド・アベレージ、 スレッショルドとヒステリシス拡張ホールド機能付
ソフトウェア	Optris Compact Connect

1) ε=1, 応答時間 1s
2) 低信号レベルでの動的対応

optris® CT 1M/2M

【E2018-07-A】

光学的仕様

CT 1ML/2ML SF, D:S=40:1

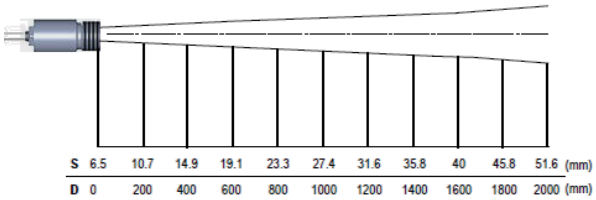

CT 1ML/2ML CF, D:S=40:1 (far field=12:1)

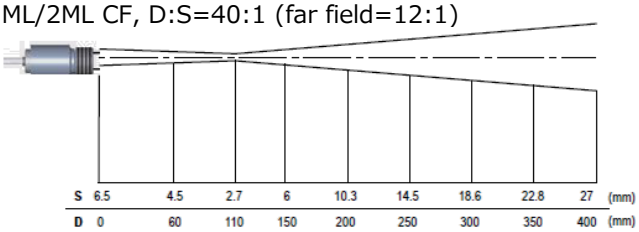

CT 1MH/1MH1/2MH/2MH1 SF, D:S=75:1

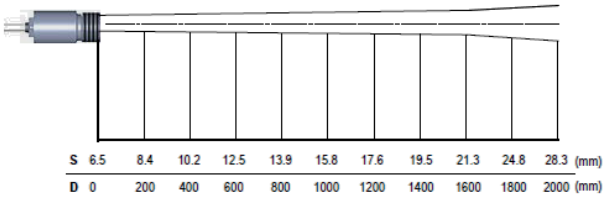

CT 1MH/1MH1/2MH/2MH1 CF, D:S=75:1
(far field=14:1)

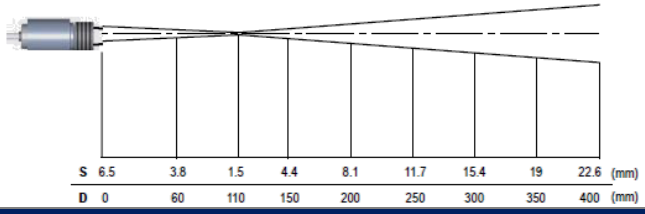

寸法（単位：mm）

センシングヘッド

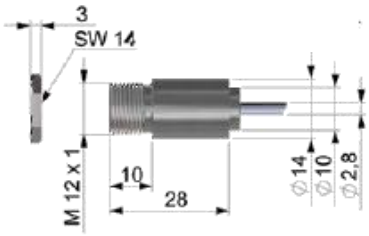

エレクトロニクス部

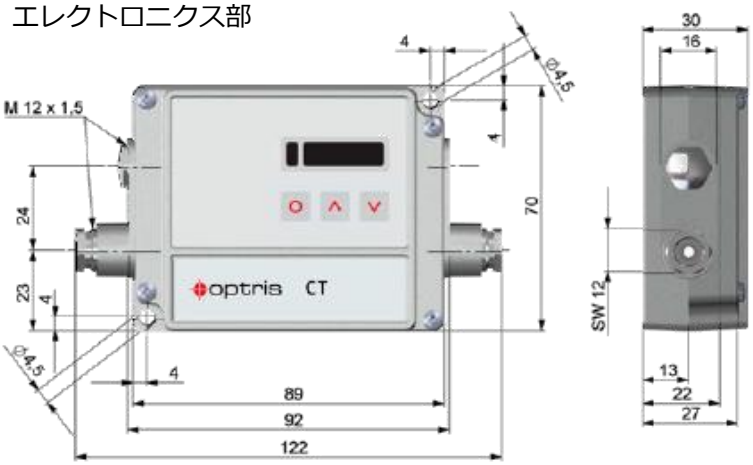

アクセサリー

CF レンズ(ACCTCFHT)

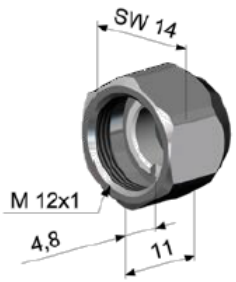

CF レンズ付きエアパージ
(ACCTAPLCFHT)

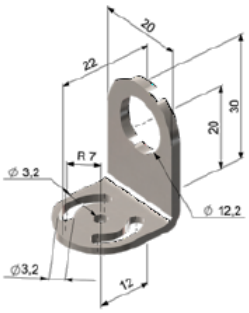

固定取付ブラケット
(ACCTFB)

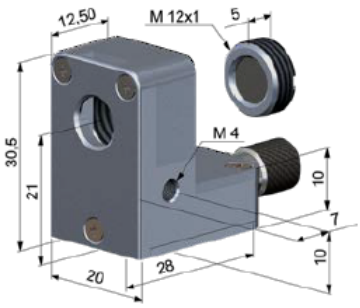

製造元：
オプトリス　＜ドイツ＞
赤外線温度計 / 赤外線カメラ CE マーキング

輸入販売元：
マックスナーエレクトロニクス株式会社
Maxner Electronics Co., Ltd.
〒140-0014　東京都品川区大井 1-11-6
TEL：03-3776-0611 FAX：03-3776-0612
E-mail：sales@maxner.co.jp
Web：www.maxner-elec.com